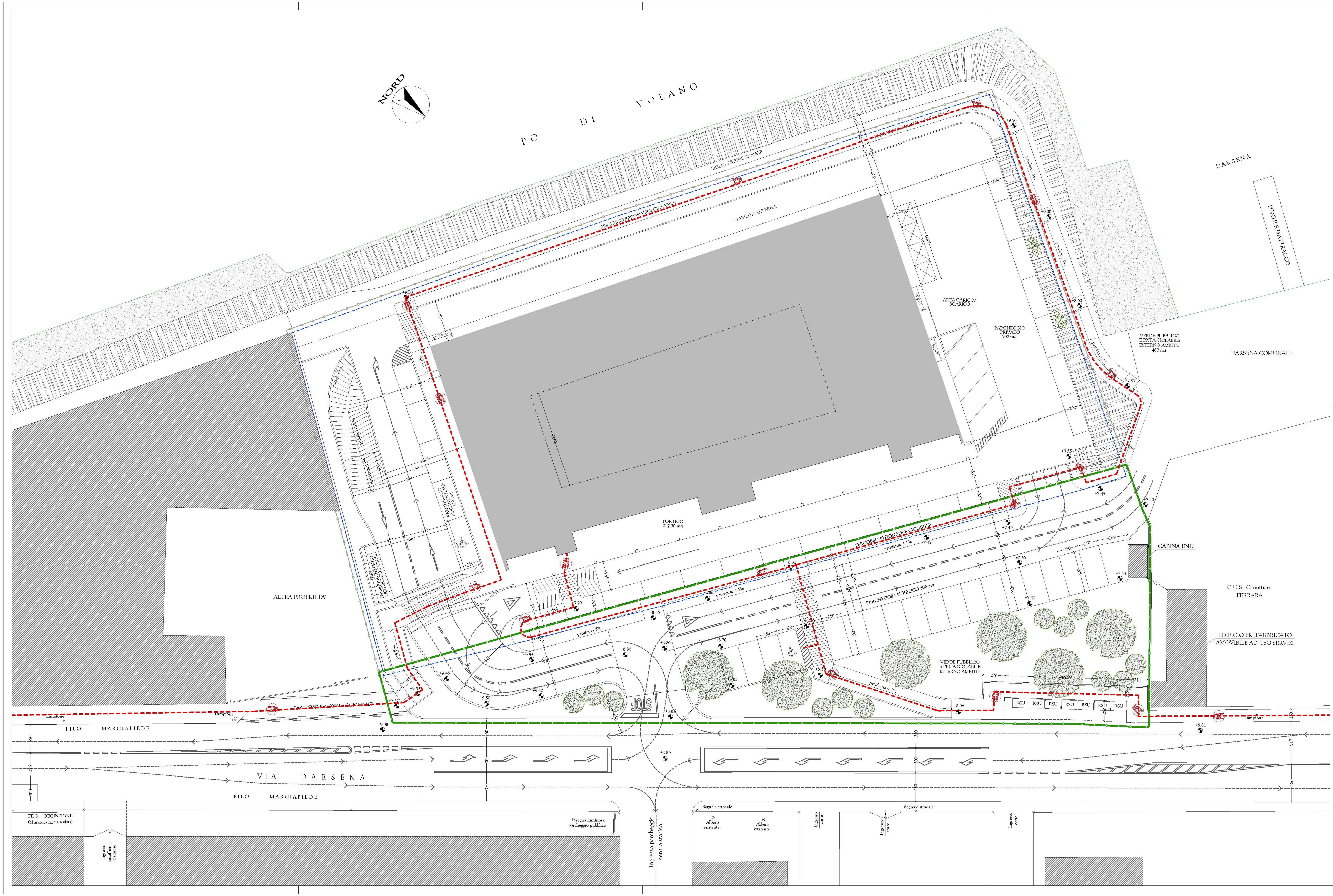

DETTAGLIO PARCHEGGIO DISABILI

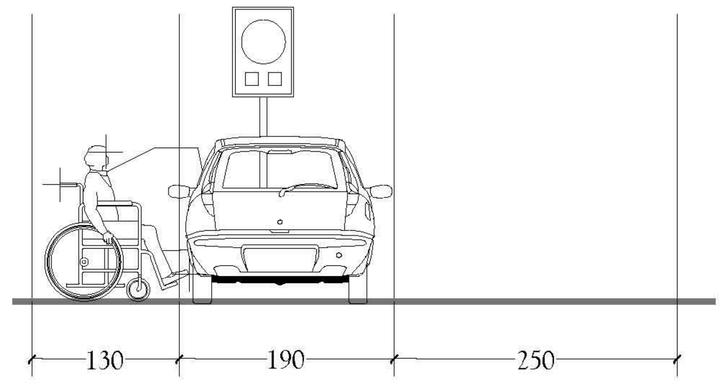

CARATTERISTICHE DI ACCESSIBILITA' DEI SENTIERI / PERCORSI

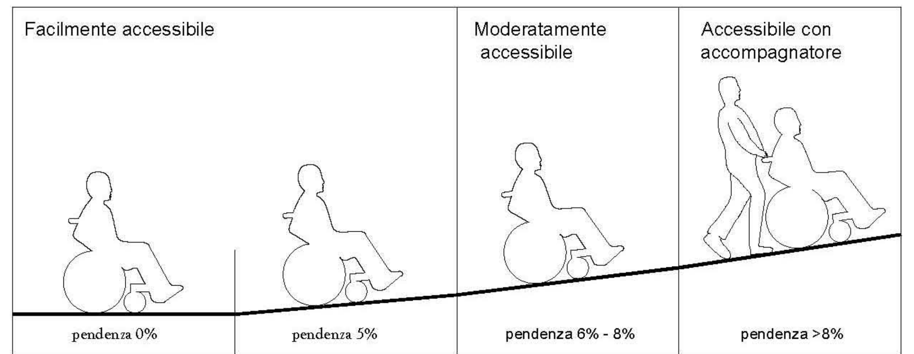

Tutti i percorsi adibiti al passaggio dei diversamente abilli risultano avere una pendenza entro il 5%, pertanto risultano facilmente accessibili senza accompagnatore

NESSUN PERCORSO E / O PASSAGGIO RISULTA AVERE UNA PENDENZA SUPERIORE AL 5%.

Scala di rappresentazione 1:50

LEGENDA

- LIMITE AMBITO A4/11 PERIMETRATO NEL P.R.G.
- CONFINE DI PROPRIETA'
- AREA D'INTERVENTO
- SEDIME NUOVO EDIFICIO
- PERCORSI DISABILI

Comune:	FERRARA
Oggetto:	PROGETTO DELLE URBANIZZAZIONI DEL PIANO PARTICOLAREGGIATO DI INIZIATIVA PUBBLICA APPROVATO CON DELIBERA C.C. N. 23/ 48934 IN DATA 22/ 09/ 2003 E SUCCESSIVA VARIANTE P.G. 63559 P.R. 1743 del 22/ 06/ 2015
Tav. n°:	14
Zona dell'intervento:	VIA DARSENA, 47 - 44122 - FERRARA
Proprietà:	Società La Darsena S.r.l. VIA G. MARCONI, 40 - 35040 - MERLANA (PD) TEL. 035-221000 Fax 035-19967581
Progettisti:	STUDIO A4+ Arch. ENRICO PUGGIOLI Arch. Giovanni Magri VIA DARSENA, 67 - 44122 - FERRARA TEL. 0532-097714 _ EMAIL enricopuggioli@yahoo.it STEP ENGINEERING S.r.L. - ING. PAOLO TRAPELLA VIA PONTEGRADELLA, 87 - 44123 - FERRARA
Stato:	PROGETTO
Elaborato:	L.13 - ABBATTIMENTO BARRIERE ARCHITETTONICHE
Scala:	1:200
Data:	11.05.2017
Aggiornamento:	- - -
Data aggiornamento:	- - -
Livello Progettazione:	DEFINITIVO
Variante N.:	01